KAKUSTA

SONIC

PORTABLE

PEN

STAND



∠60°
仕切り

見つけ◎×取出し◎
＝ととのう。

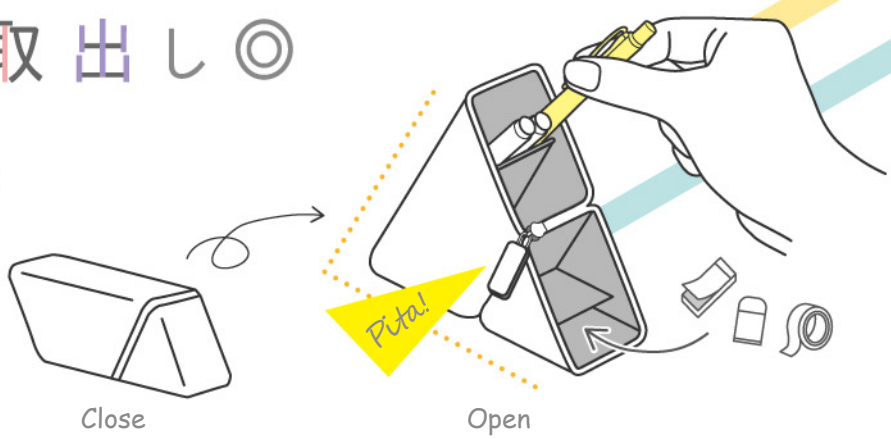

中身が見つけやすい＆取り出しやすい

∠60° 仕切り

やわさら触感

汚れやホコリが付きにくい
さらさら加工

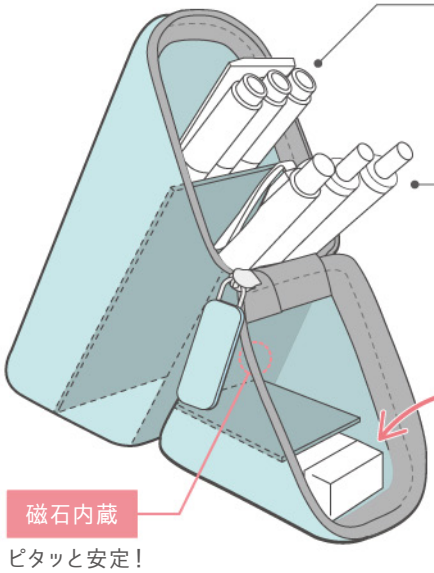

ポケット①

16cm以下の
鉛筆、ペンや定規などが
入ります

ポケット②

14.5cm以下の
ペン、スティックのり、
修正テープなどが入ります

小物専用ポケット

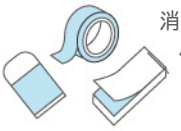

消しゴムなどの
小物がサッと
取り出せる

磁石内蔵

ピタッと安定！



ナナメの仕切りで
ペンが埋もれないから
見つけやすい

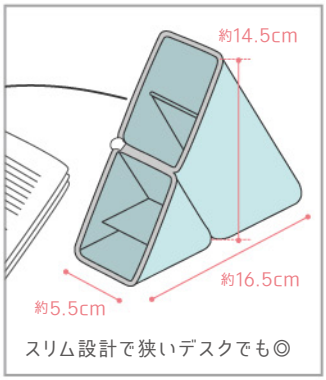

スリム設計で狭いデスクでも◎

持ち運べるペン立て

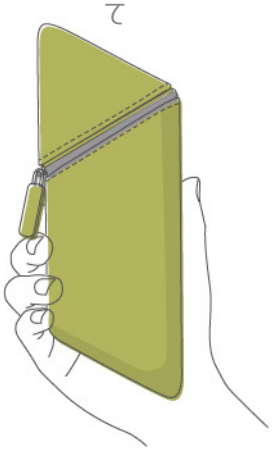



4 970116 054524
●FD-8244-GL【グレー】



4 970116 054531
●FD-8244-G【グリーン】



4 970116 054548
●FD-8244-LB【ライトブルー】



4 970116 054555
●FD-8244-P【コーラル】



4 970116 054562
●FD-8244-V【バイオレット】

意匠登録



カクスタ ポータブルペン立て
シリコンタイプ

品番		JANコード
●FD-8244-GL	(グレー)	054524
●FD-8244-G	(グリーン)	054531
●FD-8244-LB	(ライトブルー)	054548
●FD-8244-P	(コーラル)	054555
●FD-8244-V	(バイオレット)	054562

本体価格 ¥1,800 (税込価格 1,980円)

入数	6個/外箱 48個/梱 1個出荷OK
主要材質	本体:シリコン・磁石
商品サイズ	約75×200×55mm
パッケージサイズ	80×205×59mm

JANコード :4970116○○○○○○

カクスタ ポータブルペン立て DPセット

置き型タイプ　サンプル付

品番 DP-9273 | 本体価格 ¥28,800 (税込価格 31,680円)

FD-8244-GL	カクスタ ポータブルペン立て シリコンタイプ	グレー	¥1,800	4個
FD-8244-G	カクスタ ポータブルペン立て シリコンタイプ	グリーン	¥1,800	3個
FD-8244-LB	カクスタ ポータブルペン立て シリコンタイプ	ライトブルー	¥1,800	3個
FD-8244-P	カクスタ ポータブルペン立て シリコンタイプ	コーラル	¥1,800	3個
FD-8244-V	カクスタ ポータブルペン立て シリコンタイプ	バイオレット	¥1,800	3個

JANコード:4970116054920

什器サイズ:約W440×H440×D300mm

※数に限りがございます。売り切れの際は予めご了承下さい。
※色・仕様については予告なく変更する場合がございますが、予めご了承下さい。



4 970116 054920
DP-9273



数量限定！

触れるサンプル
展示什器もご用意！
詳しくは弊社営業へ
お問い合わせください。

※画像は開発中のものです。

SONIC
株式会社ソニック　本社 大阪市生野区新今里1丁目11番3号
営業部 東京支社　TEL 03-6240-9277　FAX 03-6240-9274
営業部 西日本エリア　TEL 06-6752-3624　FAX 06-6752-2009
www.sonic-s.co.jp　東大阪コールセンター 06-4309-1515
受付時間 9:00～16:00(土日祝・当社指定の休業日を除く)
ご注文・お問い合わせは